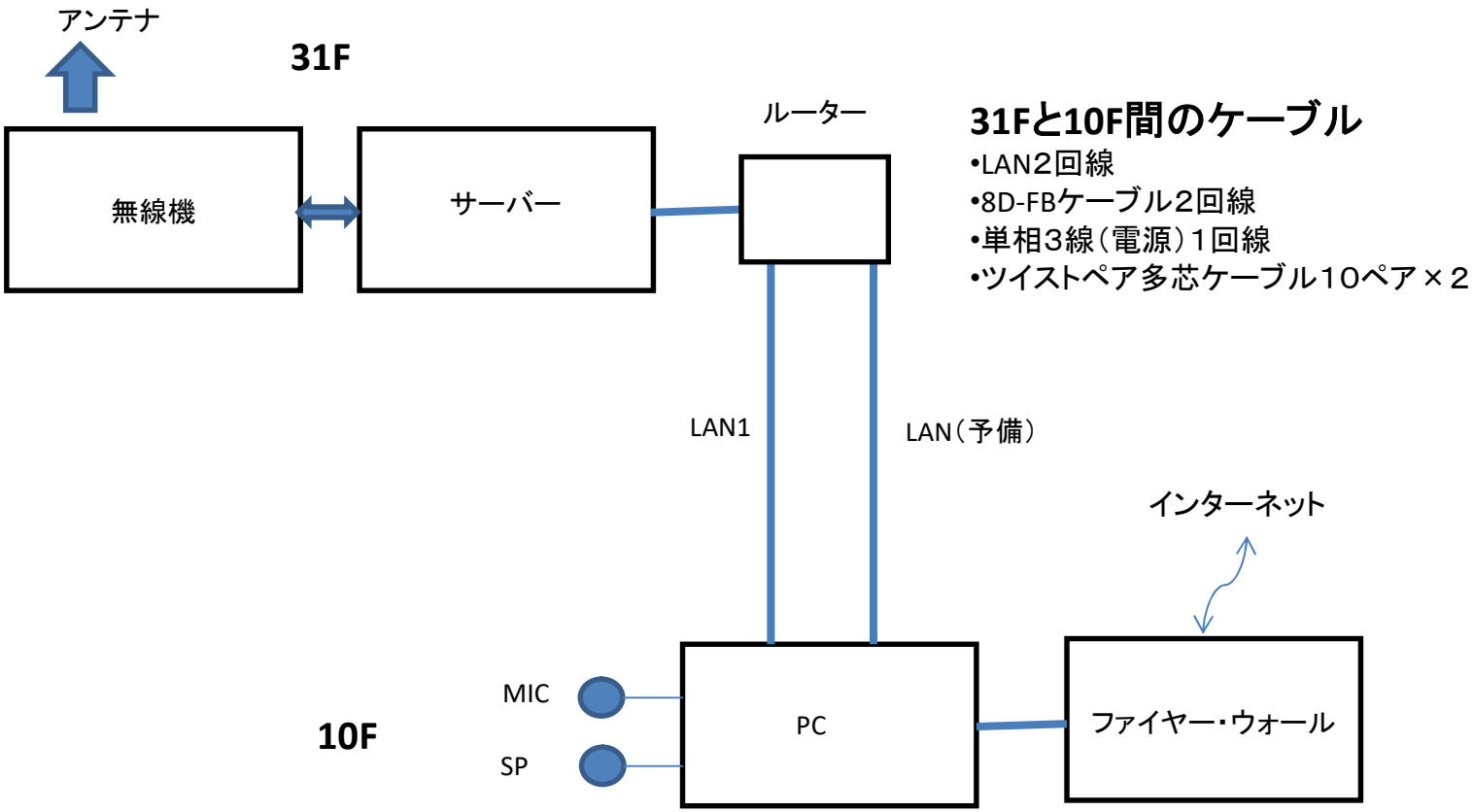
アンテナ
31F
無線機
サーバー
ルーター
31Fと10F間のケーブル
•LAN2回線
•8D-FBケーブル2回線
•単相3線（電源）1回線
•ツイストペア多芯ケーブル10ペア×2
LAN1
LAN（予備）
インターネット
MIC
SP
10F
PC
ファイヤー・ウォール

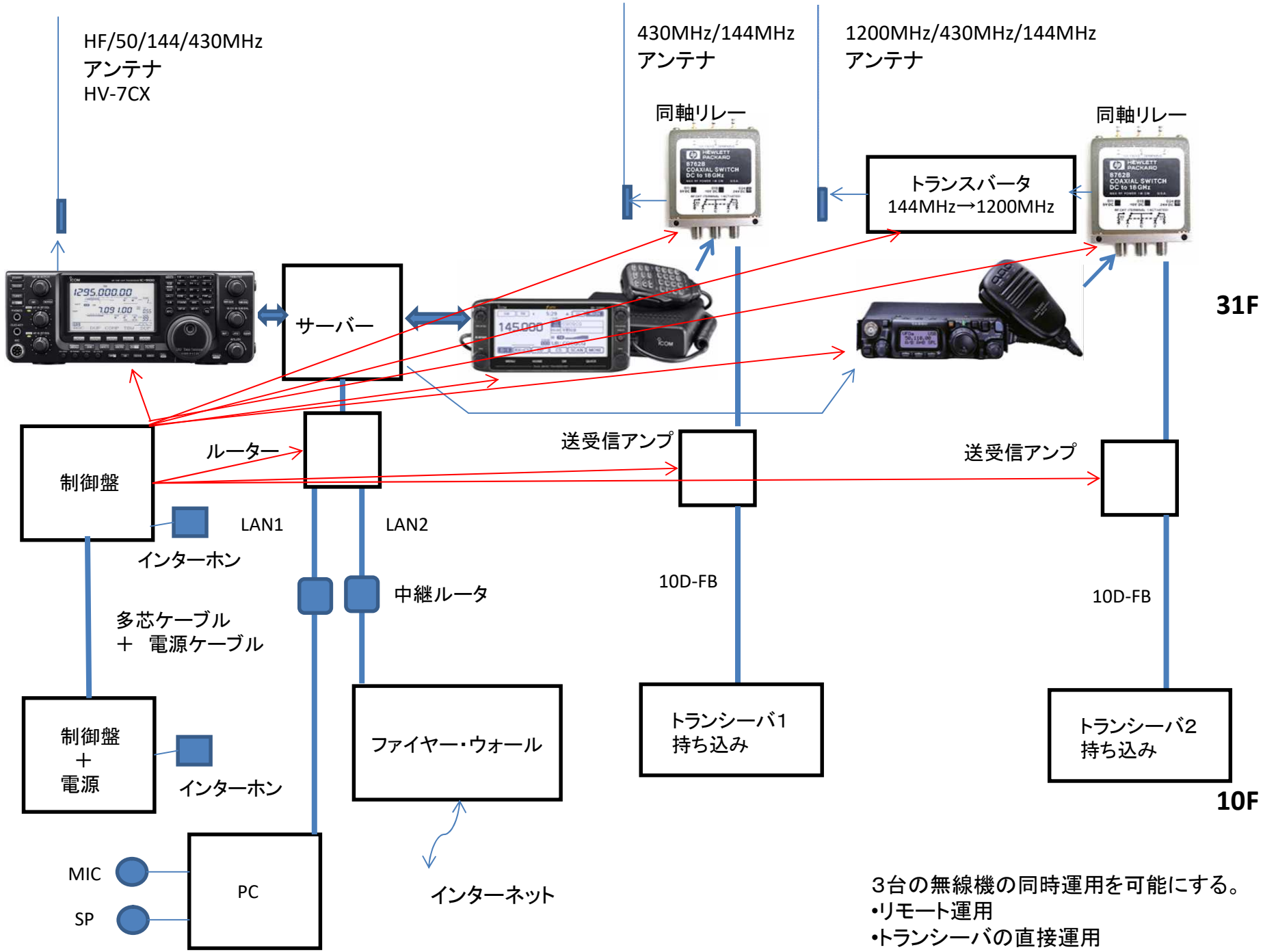

3台の無線機の同時運用を可能にする。
•リモート運用
•トランシーバの直接運用